ИЗОМЕТРИЧЕСКОЕ ПРЕДСТАВЛЕНИЕ СОЕДИНИТЕЛЯ В КОРПУСЕ ИЗ ПЛАСТИКА

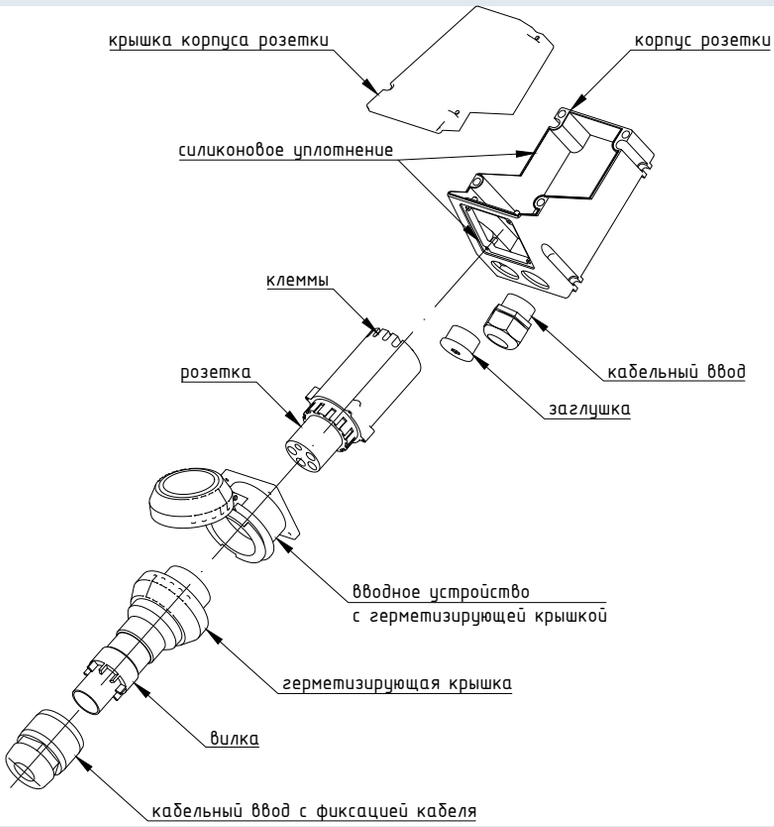

ГАБАРИТНЫЕ, УСТАНОВОЧНЫЕ РАЗМЕРЫ

Соединитель пластиковый, маркировка взрывозащиты 1Ex d e IIC T6...T5 Gb

Розетка	Вилка
Исполнение на ток 16А 2P+PE, 1P+N+PE	
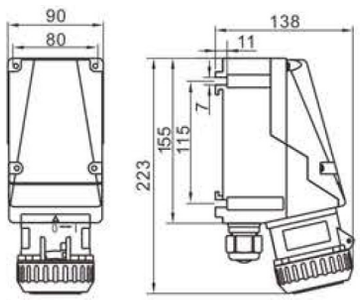 1,45 кг	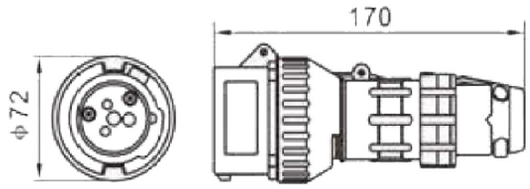 0,35 кг
Подключается кабельным вводом М25 (Ø 11,1-19,0мм) из никелированной латуни, в комплекте заглушка Ex3 1-ЛМ25	Устройство ввода кабеля , для небронированного кабеля круглого сечения диаметром от 8 ,0 мм до 19 мм.
Исполнение на ток 16А 3P+PE, 2P+N+PE, 4P+PE, 3P+N+PE	
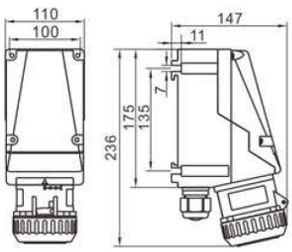 1,5 кг	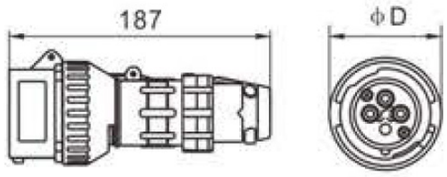 0,35 кг Ø D (мм) 3P+PE, 2P+N+PE, 76,5 Ø D (мм) 4P+PE, 3P+N+PE 84
Подключается кабельным вводом М25 (Ø 11,1-19,0мм) из никелированной латуни, в комплекте заглушка Ex3 1-ЛМ25	Устройство ввода кабеля , для небронированного кабеля круглого сечения диаметром от 8 ,0 мм до 19,0 мм.

+7 (495) 215-16-66
info@arctex.ru
www.arctex.ru

ГАБАРИТНЫЕ, УСТАНОВОЧНЫЕ РАЗМЕРЫ

Соединитель пластиковый, маркировка взрывозащиты 1Ex d e IIC T6...T5 Gb

Розетка	Вилка
Исполнение на ток 32А	
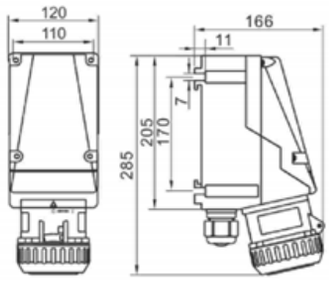 1,9 кг	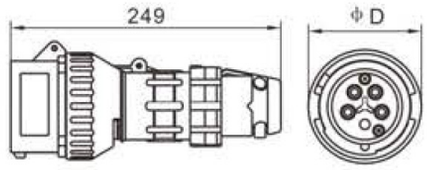 0,95 кг Ø D (мм) 3P+PE, 2P+N+PE, 95 Ø D (мм) 4P+PE, 3P+N+PE 100
Подключается кабельным вводом М40 (Ø 25,0-31,0мм) из никелированной латуни, в комплекте заглушка Ex3 1-ЛМ40	Устройство ввода кабеля , для небронированного кабеля круглого сечения диаметром от 12,0 мм до 28,0 мм.
Исполнение на ток 63А	
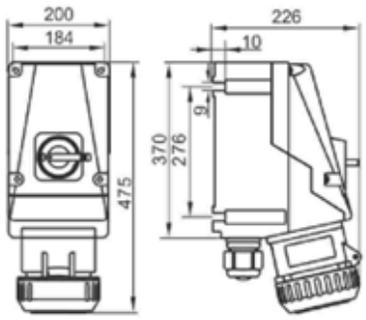 12,75кг	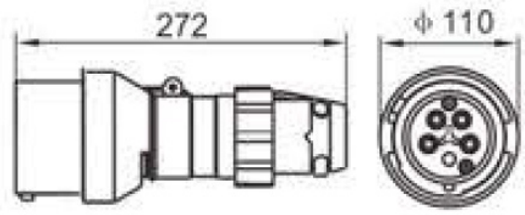 1,7 кг
Подключается кабельным вводом М50 (Ø 35,6-43,0мм) из никелированной латуни, в комплекте заглушка Ex3 1-ЛМ40	Устройство ввода кабеля , для небронированного кабеля круглого сечения диаметром от 19,0 мм до 28,0 мм.
Исполнение на ток 125А	
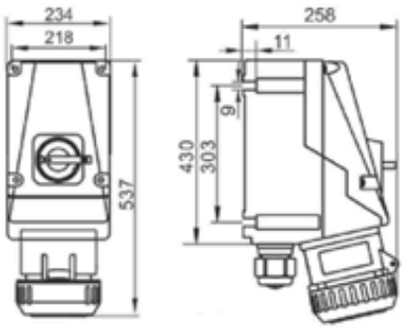 14,3кг	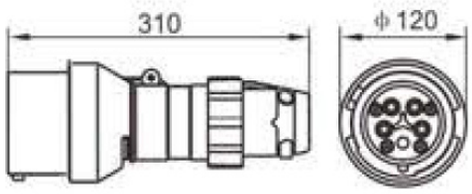 1,9 кг
Подключается кабельным вводом М63 (Ø 47,0-56,0мм) из никелированной латуни, в комплекте заглушка Ex3 1-ЛМ63	Устройство ввода кабеля , для небронированного кабеля круглого сечения диаметром от 34,0 мм до 53,0 мм.

Соединитель алюминиевый, маркировка взрывозащиты 1Ex d IIC T6...T5 Gb

Розетка	Вилка
Исполнение на ток 16А	
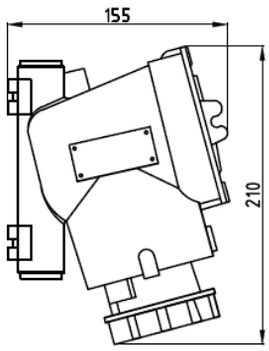 2,1 кг	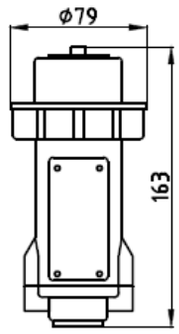 0,5 кг
3Р+РЕ: 2хЕхКВ 3 – ЛМ25 (Ø 11,1 – 19,0 мм) 4Р+РЕ: 2хЕхКВ 3 – ЛМ32 (Ø 17,0 – 26,3 мм)	3Р+РЕ: 1хЕхКВ 3 – ЛМ25 (Ø 11,1 – 19,0 мм) 4Р+РЕ: 1хЕхКВ 3 – ЛМ32 (Ø 17,0 – 26,3 мм)
Исполнение на ток 32А	
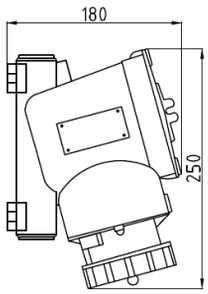 2,5 кг	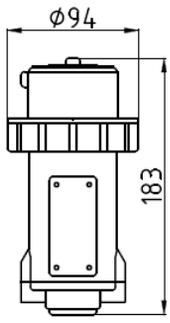 0,9 кг
2хЕхКВ 3 – ЛМ32 (Ø 17,0 – 26,3 мм	1хЕхКВ 3 – ЛМ32 (Ø 17,0 – 26,3 мм)
Исполнение на ток 63А	
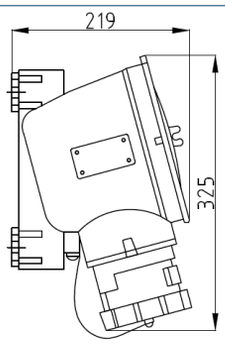 3,3 кг	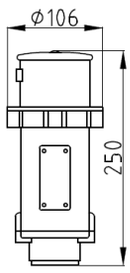 1,2 кг
2хЕхКВ 3 – ЛМ40 (Ø 25,0 – 31,0 мм)	1хЕхКВ 3 – ЛМ50 (Ø 35,6 – 43,0 мм)
Исполнение на ток 125А	**Исполнение с трансформатором**
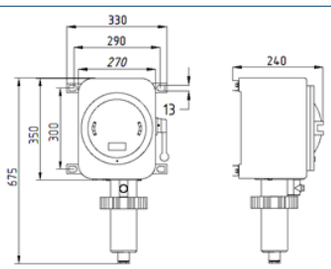 20,0 кг	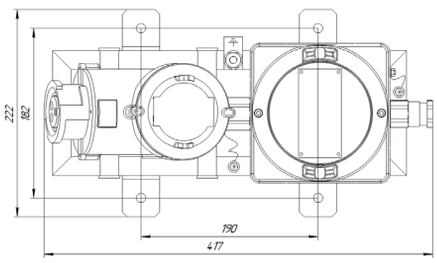 7,5 кг
ExCP: 1хЕхКВ 3 – ЛМ63 (Ø 47,2 – 56,0 мм) ExCB: 1хЕхКВ 3 – ЛМ50 (Ø 35,6 – 43,0 мм)	ExКВ 3 – ЛМ20, Ø 7,0 – 14,0 мм

+7 (495) 215-16-66
info@arctex.ru
www.arctex.ru

СОЕДИНИТЕЛИ СЕРИИ ЕХС МОГУТ БЫТЬ ОБЪЕДИНЕНЫ В СОЕДИНИТЕЛЬНЫЕ ШКАФЫ И УДЛИНИТЕЛИ

ПРЕИМУЩЕСТВА

- Возможность оперативного распределения энергии среди нескольких потребителей (до 6 розеток на шкаф);
- Установка средств защиты линии (автоматических выключателей).

ПРИМЕРЫ СОЕДИНИТЕЛЬНЫХ ШКАФОВ

Соединительный шкаф на 2 розетки типа 2ExCPH+2ExCBK-13П

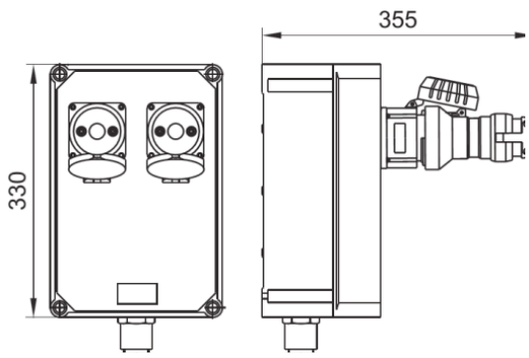

Соединительный шкаф на 2 розетки и защитный втоматический выключатель типа ExCУ-1B-2ExCPH+2ExCBK-13П

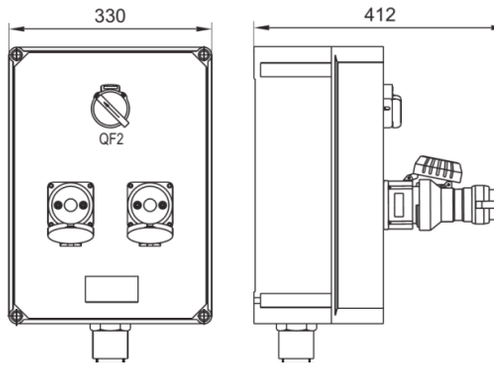

Соединительный шкаф на 4 розетки типа 4ExCPH+4ExCBK-13П

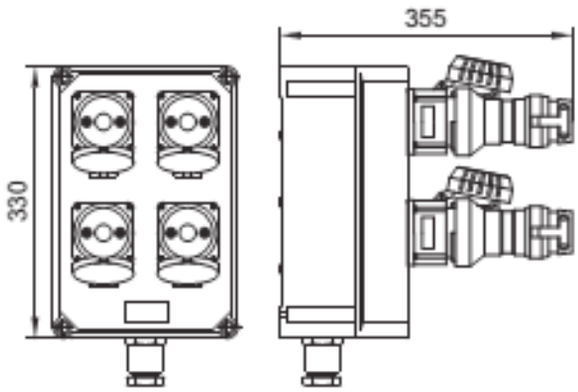

Соединительный шкаф на 4 розетки и защитный автоматический выключатель типа ExCУ-1B-4ExCPH+4ExCBK-13П

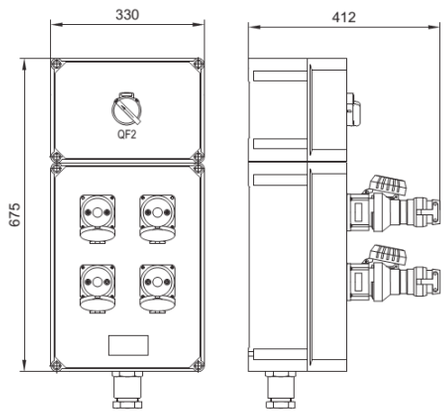

Исполнение с понижающим трансформатором и тремя розетками ExC PB3-16/12-3-T(220/12)-1A(353023)

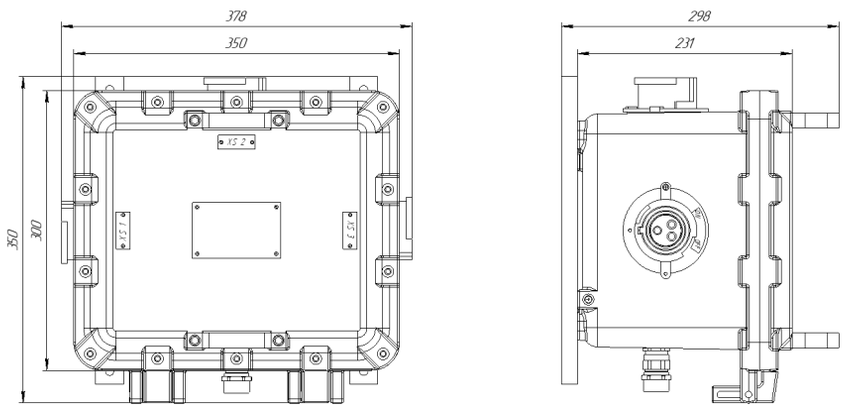

25,0 кг.

Дополнительная информация по шкафам предоставляется по запросу.

Удлинитель передвижной на 16 Ампер с кабелем на 3 розетки типа ExC PB3-16/220-3-BK3-16/220-1

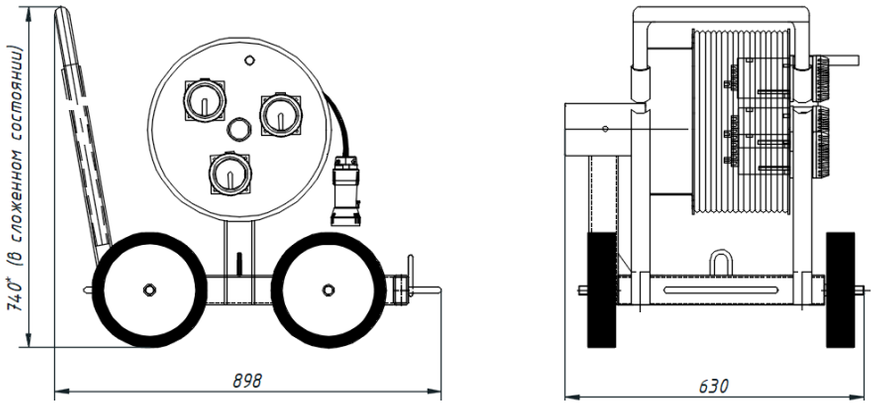

40,0 кг (без учёта кабеля)

Дополнительная информация по удлинителям предоставляется по запросу.

ПРИМЕР ЗАКАЗА

6x(ExCBK4+ExCPH4)-16/380-13П	Соединительный шкаф на 6 розеток для соединения двух участков кабеля с контактной группой 4 (3P+PE), с номинальным током 16А для сети питания переменного тока с напряжением 380В, в корпусе из пластика, армированного стекловолокном. Маркировка взрывозащиты - 1Ex d e IIC T5 Gb
ExC PB3-16/12-3-T(220/12)-1A(353023)-D(1ЛМ20Б), 1Ex d IIC T5 Gb, IP66	Соединительный шкаф взрывозащищенный на 3 розетки, 1Ex d IIC T5 Gb, IP66, УХЛ1. Комплектация: - 1 шт.Корпус ExOA 353023 (350x300x230 мм) из модифицированного алюминиевого сплава, цвет серый - 3 шт. Соединитель "Розетка" взрывозащищенный, 1Ex d IIC T5 Gb, IP66, УХЛ1, корпус из модифицированного алюминиевого сплава, номинальный ток 16А, номинальное напряжение DC 12В, контакты 2P+PE - 1 шт. Трансформатор - 1 шт. Кабельный ввод из никелированной латуни ExKB 2-Л M20Б, 1Ex d IIC Gb X/0Ex ia IIC Ga X/PB Ex d I Mb X, для бронированного кабеля Ø14,0-20,0 мм (внутренний Ø7,0-14,0 мм)
ExC PB3-16/12-3-BK3-16/12-1, 1Ex d IIC T5 Gb, IP66,КГ-ХЛ 3x2,5 50м	Удлинитель передвижной взрывозащищенный, 1Ex d IIC T5 Gb, IP66, УХЛ1, температура эксплуатации: -60С..+50С. Комплектация: - 1 шт. Барабан для намотки кабеля Ø400мм с ручкой - 1 шт. Соединитель "Вилка" взрывозащищенный, 1Ex d IIC T5 Gb, IP66, УХЛ1, корпус из модифицированного алюминиевого сплава, номинальный ток 16А, номинальное напряжение 12В, контакты 2P+PE - 3 шт. Соединитель "Розетка" взрывозащищенный, 1Ex d IIC T5 Gb, IP66, УХЛ1, корпус из модифицированного алюминиевого сплава, номинальный ток 16А, номинальное напряжение 12В, контакты 2P+PE - 1 шт. Оболочка ExOA 101007 из модифицированного алюминиевого сплава - 6 шт.Клемма винтовая Klemsan, номинальный ток 23А, сечение провода 0,25-2,5 мм2 - 1 шт.Клемма заземления винтовая Klemsan, сечение провода 0,25-2,5 мм2 - 4 шт. Устройство для ввода небронированного кабеля Ø10,0-14,0 мм - 50м Кабель силовой гибкий с 3 многопроволочными медными жилами сечением 2,5мм2, КГ-ХЛ 3x2,5* (длина кабеля устанавливается согласно заказа.)
ExC PH3-16/12-1A-D(1ЛМ20Б), 1Ex d IIC T6 Gb, IP66	Соединитель "Розетка" взрывозащищенный для настенного монтажа, 1Ex d IIC T5 Gb, IP66, корпус из модифицированного алюминиевого сплава, номинальный ток 16А, номинальное напряжение DC 12В, контакты P+N+PE, цвет серый - 1 шт. Муфта переходная взрывозащищенная ExМП 2Л-M25H-M20B, Ex d I Mb U/Ex d IIC Gb U, IP66, УХЛ1, из никелированной латуни с наружной резьбой M25 и внутренней резьбой M20 - 1 шт. Заглушка взрывозащищенная Ex3 2Л-M25 Ex d I Mb U/Ex d IIC Gb U/ Ex ia IIC Ga U - 1 шт. Кабельный ввод из никелированной латуни ExKB 2-Л M20Б, 1Ex d IIC Gb X/0Ex ia IIC Ga X/PB Ex d I Mb X, для бронированного кабеля Ø14,0-20,0 мм (внутренний Ø7,0-14,0 мм)

КОМПЛЕКТАЦИЯ

- изделие в сборе, согласно утвержденной спецификации
- паспорт на каждую единицу продукции
- руководство по эксплуатации на партию
- копия сертификата соответствия
- шильд с указанием технических характеристик и надписью по требованиям заказчика
- элемент заземления из нержавеющей стали
- крепления для монтажа (по доп. запросу с уточнением типа монтажа)
- для соединителей с функцией управления -схема электрических соединений.
- ЗИП (по доп. запросу).

+7 (495) 215-16-66
info@arctex.ru
www.arctex.ru