СОЕДИНИТЕЛИ ВЗРЫВОЗАЩИЩЕННЫЕ

СЕРИИ ExC

НАЗНАЧЕНИЕ

Соединители взрывозащищенные серии ExC предназначены для соединения и разветвления силовых или контрольных кабелей в цепях постоянного или переменного тока во взрывоопасных зонах, опасных по воспламенению газа. Могут устанавливаться на нефтеналивных эстакадах, ректификационных колоннах, в дизельных подстанциях, буровых платформах и прочих объектах в соответствии с присвоенной маркировкой взрывозащиты

ПРЕИМУЩЕСТВА

ТЕХНИЧЕСКИЕ ХАРАКТЕРИСТИКИ

Сертификат соответствия евразийского экономического союза	№ ЕАЭС RU C – RU.HA91.B.00021/19
Российский морской регистр судоходства	(по запросу)
Технические условия	ТУ 27.33-001-17346435-2018
Маркировка взрывозащиты	1Ex d IIC T6...T5 Gb, 1Ex d e IIC T6...T5 Gb, 0Ex ia IIC T6…T5 Ga, 1Ex d IIC T6...T5 Gb X, 1Ex d IIB T6... T5 Gb, 1Ex d IIB+H2 T6...T5 Gb
Степень защиты от внешних воздействий: - стандартное - по доп.запросу	 IP65 IP66, IP67
Диапазон рабочих температур, С° - для температурного класса Т6 - для температурного класса Т5	 от -60 до +40 от -60 до +60
Вид климатического исполнения	УХЛ1, УХЛ2, УХЛ5, М1, М2, М3, ОМ1, ОМ2, ОМ3, В1, В5, В1.5 и У5
Класс защиты от поражения электрическим током по ГОСТ 12.2.007.0 -для исполнения в корпусе из модифицированного алюминиевого сплава -для исполнения в корпусе из пластика, армированного стекловолокном	 II I
Материал корпуса	– пластик, армированный стекловолокном; – модифицированный алюминиевый сплав

+7 (495) 215-16-66
info@arctex.ru
www.arctex.ru

СТРУКТУРА УСЛОВНОГО ОБОЗНАЧЕНИЯ (ШИФР ЗАКАЗА)

ExC $X_1X_2X_3$-X_4/X_5-X_6- Т(X_7/X_8)-X_9У(X_{10})- X_{11}И(X_{12}) – $X_{13}X_{14}$(X_{15}) – X_{16} (X_{17}) X_{18}, где

ExC	взрывозащищенный соединитель*
X_1	исполнение: Р – розетка В – вилка (штепсель)
X_2	тип: К – для соединения двух участков кабеля Н – для настенного монтажа В – встраиваемая
X_3	количество контактов: 3 – для 2Р+PE, 1Р+N+PE; 4 – для 3Р+PE, 2Р+N+PE; 5 – для 4Р+PE, 3Р+N+PE
X_4	номинальный ток, А: 16, 32, 63, 125
X_5	номинальное напряжение, В
X_6	количество соединителей (указывается при наличии двух и более штук)
Т	исполнение с трансформатором. Количество отходящих соединителей указывается перед шифром заказа или в технической документации на изделие. В случае отсутствия трансформатора, индекс не указывается.
X_7	напряжение входное, В
X_8	напряжение выходное, В
У	управляющий элемент (П – переключатель, В – автоматический выключатель)
И	исполнение с индикацией
X_9, X_{11}	количество элементов
X_{10}, X_{12}	технические характеристики или тип элемента управления
X_{13}	маркировка взрывозащиты: 1 – 1Ex d IIC T6...T5 Gb 2 – 1Ex d IIB T6...T5 Gb 13 – 1Ex d e IIC T5...T6 Gb 4.1 – 0Ex ia IIC T6…T5 Ga 8 – 1Ex d IIB+H2 T6...T5 Gb 9 – 1Ex d IIC T6...T5 Gb X
X_{14}	материал корпуса: А – модифицированный алюминиевый сплав; П – пластик, армированный стекловолокном; НА – нержавеющий корпус и алюминиевый соединитель; НП – нержавеющий корпус и пластиковый соединитель.
X_{15}	габаритные размеры оболочки (в см)
X_{16}	сторона размещения кабельных вводов, дренажных устройств и других фитингов
X_{17}	количество и типоразмер кабельных вводов, дренажных устройств и других фитингов
X_{18}	кольцо заземления кабельных вводов: 0 – не входит в комплект поставки, 1 – входит в комплект поставки, 2 – в комплект вместе с кольцом заземления включается защитный кожух для кабельного ввода.

**АркТехС - соединители электрические промышленные.*
Индексы X_{13}, X_{14}, X_{15}, X_{16}, X_{17}, X_{18} – указываются опционально, в случае необходимости в явном виде идентифицировать материал корпуса и габаритные размеры изделия в шифре и заказа, например для соединительных шкафов и шкафов ремонтного освещения.

ИЗОМЕТРИЧЕСКОЕ ПРЕДСТАВЛЕНИЕ СОЕДИНИТЕЛЯ В КОРПУСЕ ИЗ ПЛАСТИКА

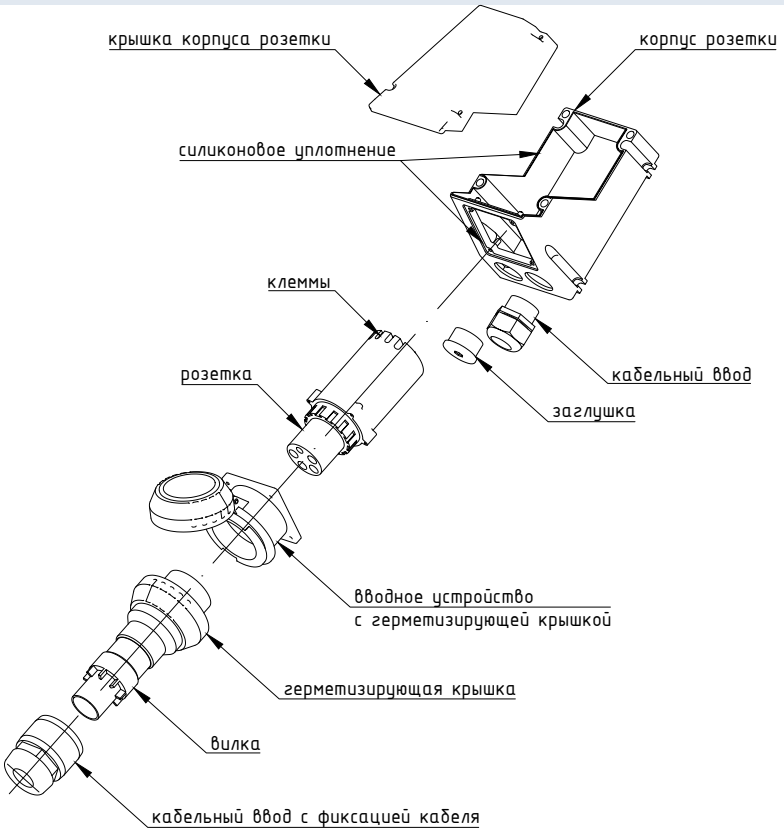

ГАБАРИТНЫЕ, УСТАНОВОЧНЫЕ РАЗМЕРЫ

Соединитель пластиковый, маркировка взрывозащиты 1Ex d e IIC T6...T5 Gb

Розетка	Вилка
Исполнение на ток 16А 2P+PE, 1P+N+PE	
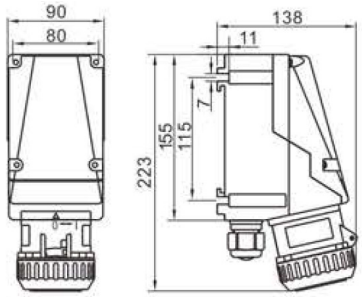 1,45 кг	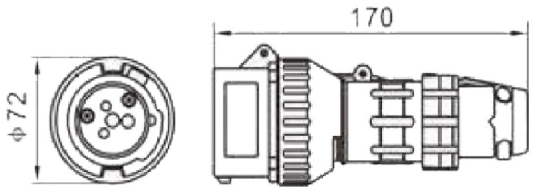 0,35 кг
Подключается кабельным вводом М25 (Ø 11,1-19,0мм) из никелированной латуни, в комплекте заглушка Ex3 1-ЛМ25	Устройство ввода кабеля , для небронированного кабеля круглого сечения диаметром от 8 ,0 мм до 19 мм.
Исполнение на ток 16А 3P+PE, 2P+N+PE, 4P+PE, 3P+N+PE	
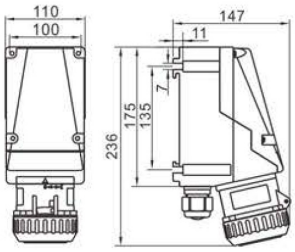 1,5 кг	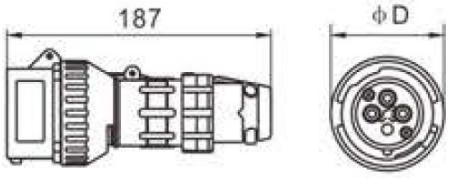 0,35 кг Ø D (мм) 3P+PE, 2P+N+PE, 76,5 Ø D (мм) 4P+PE, 3P+N+PE 84
Подключается кабельным вводом М25 (Ø 11,1-19,0мм) из никелированной латуни, в комплекте заглушка Ex3 1-ЛМ25	Устройство ввода кабеля , для небронированного кабеля круглого сечения диаметром от 8 ,0 мм до 19,0 мм.

ГАБАРИТНЫЕ, УСТАНОВОЧНЫЕ РАЗМЕРЫ

Соединитель пластиковый, маркировка взрывозащиты 1Ex d e IIC T6...T5 Gb

Розетка	Вилка
Исполнение на ток 32А	
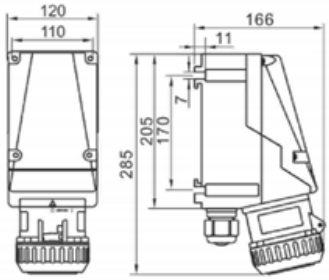 1,9 кг	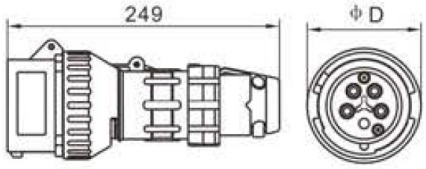 0,95 кг Ø D (мм) 3P+PE, 2P+N+PE, 95 Ø D (мм) 4P+PE, 3P+N+PE 100
Подключается кабельным вводом М40 (Ø 25,0-31,0мм) из никелированной латуни, в комплекте заглушка Ex3 1-ЛМ40	Устройство ввода кабеля , для небронированного кабеля круглого сечения диаметром от 12,0 мм до 28,0 мм.
Исполнение на ток 63А	
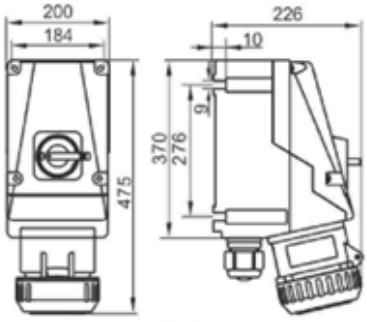 12,75кг	 1,7 кг
Подключается кабельным вводом М50 (Ø 35,6-43,0мм) из никелированной латуни, в комплекте заглушка Ex3 1-ЛМ40	Устройство ввода кабеля , для небронированного кабеля круглого сечения диаметром от 19,0 мм до 28,0 мм.
Исполнение на ток 125А	
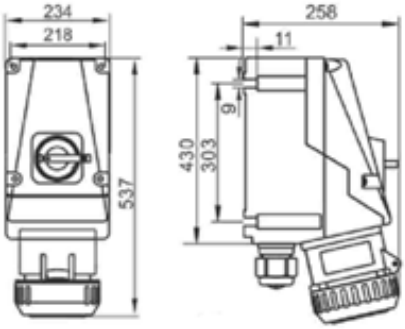 14,3кг	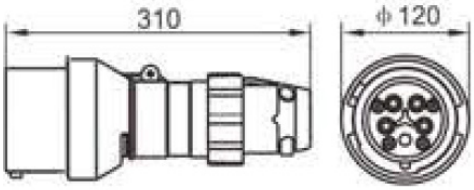 1,9 кг
Подключается кабельным вводом М63 (Ø 47,0-56,0мм) из никелированной латуни, в комплекте заглушка Ex3 1-ЛМ63	Устройство ввода кабеля , для небронированного кабеля круглого сечения диаметром от 34,0 мм до 53,0 мм.

+7 (495) 215-16-66
info@arctex.ru
www.arctex.ru

Соединитель алюминиевый, маркировка взрывозащиты 1Ex d IIC T6...T5 Gb

Розетка	Вилка
Исполнение на ток 16А	
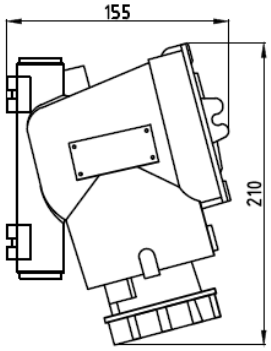 2,1 кг	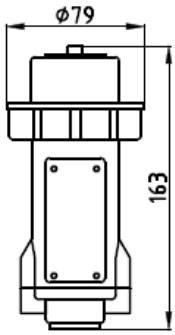 0,5 кг
3P+PE: 2xExKB 3 – ЛМ25 (Ex d IIC U, Ø 11,1 – 19,0 мм) 4P+PE: 2xExKB 3 – ЛМ32 (Ex d IIC U, Ø 17,0 – 26,3 мм)	3P+PE: 1xExKB 3 – ЛМ25 (Ex d IIC U, Ø 11,1 – 19,0 мм) 4P+PE: 1xExKB 3 – ЛМ32 (Ex d IIC U, Ø 17,0 – 26,3 мм)
Исполнение на ток 32А	
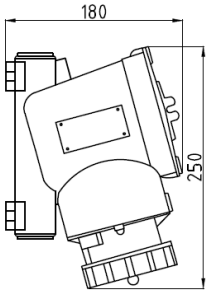 2,5 кг	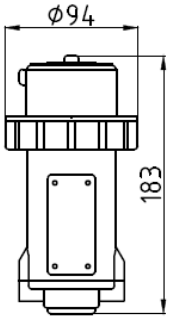 0,9 кг
2xExKB 3 – ЛМ32 (Ex d IIC U, Ø 17,0 – 26,3 мм	1xExKB 3 – ЛМ32 (Ex d IIC U, Ø 17,0 – 26,3 мм)
Исполнение на ток 63А	
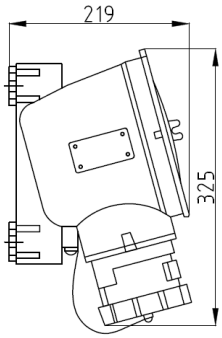 3,3 кг	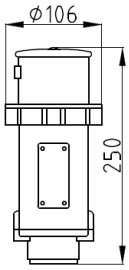 1,2 кг
2xExKB 3 – ЛМ40 (Ex d IICU, Ø 25,0 – 31,0 мм)	1xExKB 3 – ЛМ50 (Ex d IICU, Ø 35,6 – 43,0 мм)
Исполнение на ток 125А	**Исполнение с трансформатором**
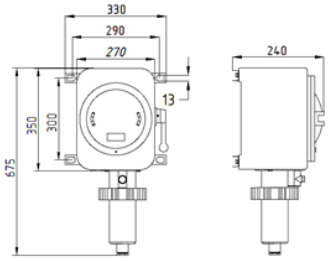 20,0 кг	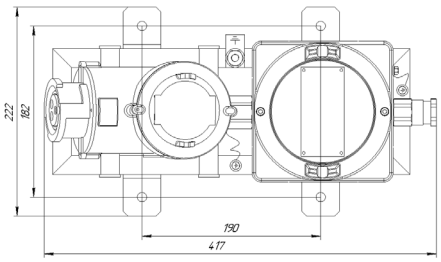 7,5 кг
ExCP: 1xExKB 3 – ЛМ63 (Ex d IICU, Ø 47,2 – 56,0 мм) ExCB: 1xExKB 3 – ЛМ50 (Ex d IICU, Ø 35,6 – 43,0 мм)	ExKB 3 – ЛМ20, Ø 7,0 – 14,0 мм

СОЕДИНИТЕЛИ СЕРИИ ЕХС МОГУТ БЫТЬ ОБЪЕДИНЕНЫ В СОЕДИНИТЕЛЬНЫЕ ШКАФЫ И УДЛИНИТЕЛИ

ПРЕИМУЩЕСТВА

- Возможность оперативного распределения энергии среди нескольких потребителей (до 6 розеток на шкаф);
- Установка средств защиты линии (автоматических выключателей).

ПРИМЕРЫ СОЕДИНИТЕЛЬНЫХ ШКАФОВ

Соединительный шкаф на 2 розетки типа 2ЕхСРН+2ЕхСВК-13П

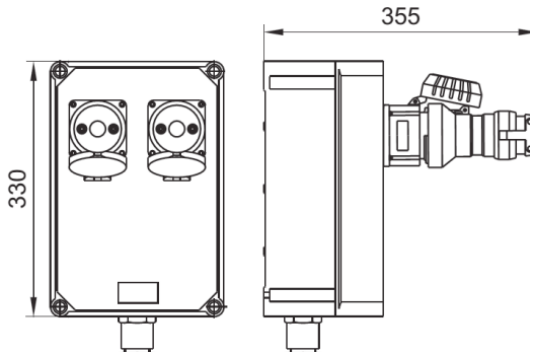

Соединительный шкаф на 2 розетки и защитный втоматический выключатель типа ЕхСУ-1В-2ЕхСРН+2ЕхСВК-13П

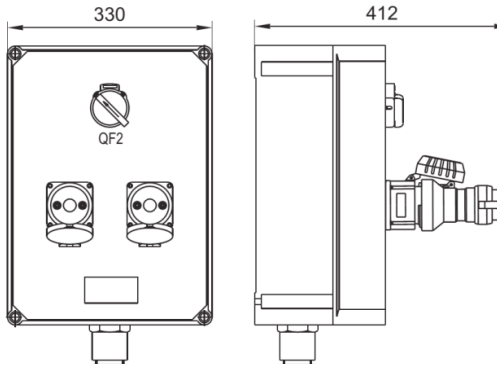

Соединительный шкаф на 4 розетки типа 4ЕхСРН+4ЕхСВК-13П

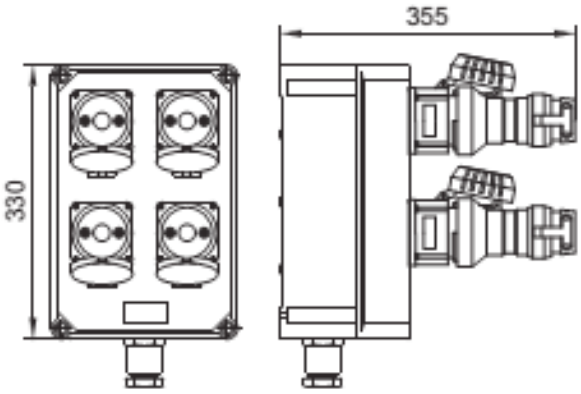

Соединительный шкаф на 4 розетки и защитный автоматический выключатель типа ЕхСУ-1В-4ЕхСРН+4ЕхСВК-13П

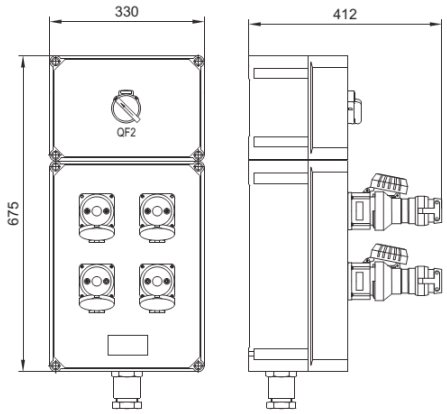

Исполнение с понижающим трансформатором и тремя розетками ЕхС РВЗ-16/12-3-Т(220/12)-1А(353023)

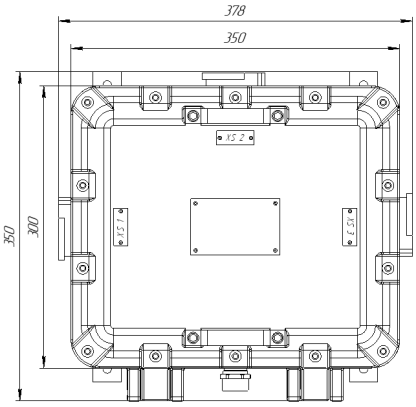

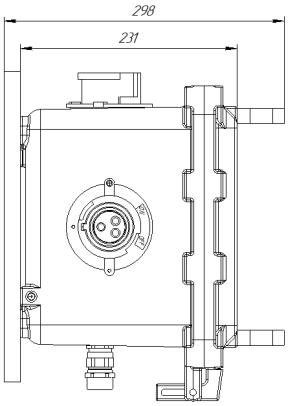

25,0 кг.

Дополнительная информация по шкафам предоставляется по запросу.

+7 (495) 215-16-66
info@arctex.ru
www.arctex.ru

Удлинитель передвижной на 16 ампер с кабелем на 3 розетки типа ExC РВ3-16/220-3-ВК3-16/220-1

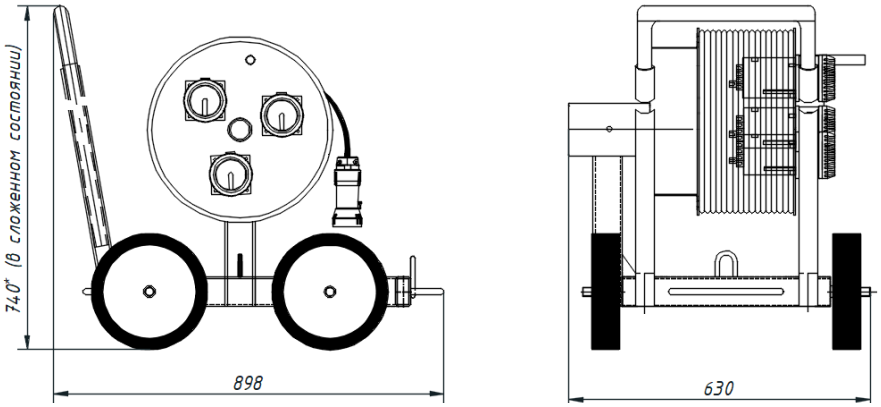

40,0 кг (без учёта кабеля)

Дополнительная информация по удлинителям предоставляется по запросу.

ПРИМЕР ЗАКАЗА

6х(ExCВК4+ExCРН4)-16/380-13П	Соединительный шкаф на 6 розеток для соединения двух участков кабеля с контактной группой 4 (3Р+РЕ), с номинальным током 16А для сети питания переменного тока с напряжением 380В, в корпусе из пластика, армированного стекловолокном. Маркировка взрывозащиты - 1Ex d e IIC T5 Gb
ExC РВ3-16/12-3-Т(220/12)-1А(353023)-D(1ЛМ20Б), 1Ex d IIC T5 Gb, IP66	Соединительный шкаф взрывозащищенный на 3 розетки, 1Ex d IIC T5 Gb, IP66, УХЛ1. Комплектация: - 1 шт.Корпус ExOA 353023 (350х300х230 мм) из модифицированного алюминиевого сплава, цвет серый - 3 шт. Соединитель "Розетка" взрывозащищенный, 1Ex d IIC T5 Gb, IP66, УХЛ1, корпус из модифицированного алюминиевого сплава, номинальный ток 16А, номинальное напряжение DC 12В, контакты 2Р+РЕ - 1 шт. Трансформатор - 1 шт. Кабельный ввод из никелированной латуни ExKB 2-Л М20Б, 1Ex d IIC Gb X/0Ex ia IIC Ga X/PB Ex d I Mb X, для бронированного кабеля Ø14,0-20,0 мм (внутренний Ø7,0-14,0 мм)
ExC РВ3-16/12-3-ВК3-16/12-1, 1Ex d IIC T5 Gb, IP66,КГ-ХЛ 3х2,5 50м	Удлинитель передвижной взрывозащищенный, 1Ex d IIC T5 Gb, IP66, УХЛ1, температура эксплуатации: -60С..+50С. Комплектация: - 1 шт. Барабан для намотки кабеля Ø400мм с ручкой - 1 шт. Соединитель "Вилка" взрывозащищенный, 1Ex d IIC T5 Gb, IP66, УХЛ1, корпус из модифицированного алюминиевого сплава, номинальный ток 16А, номинальное напряжение 12В, контакты 2Р+РЕ - 3 шт. Соединитель "Розетка" взрывозащищенный, 1Ex d IIC T5 Gb, IP66, УХЛ1, корпус из модифицированного алюминиевого сплава, номинальный ток 16А, номинальное напряжение 12В, контакты 2Р+РЕ - 1 шт. Оболочка ExOA 101007 из модифицированного алюминиевого сплава - 6 шт.Клемма винтовая Klemsan, номинальный ток 23А, сечение провода 0,25-2,5 мм2 - 1 шт.Клемма заземления винтовая Klemsan, сечение провода 0,25-2,5 мм2 - 4 шт. Устройство для ввода небронированного кабеля Ø10,0-14,0 мм - 50м Кабель силовой гибкий с 3 многопроволочными медными жилами сечением 2,5мм2, КГ-ХЛ 3х2,5* (длина кабеля устанавливается согласно заказа.)
ExC РН3-16/12-1А-D(1ЛМ20Б), 1Ex d IIC T6 Gb, IP66	Соединитель "Розетка" взрывозащищенный для настенного монтажа, 1Ex d IIC T5 Gb, IP66, корпус из модифицированного алюминиевого сплава, номинальный ток 16А, номинальное напряжение DC 12В, контакты Р+N+PE, цвет серый - 1 шт. Муфта переходная взрывозащищенная ExМП 2Л-М25Н-М20В, Ex d I Mb U/Ex d IIC Gb U, IP66, УХЛ1, из никелированной латуни с наружной резьбой М25 и внутренней резьбой М20 - 1 шт. Заглушка взрывозащищенная Ex3 2Л-М25 Ex d I Mb U/Ex d IIC Gb U/ Ex ia IIC Ga U - 1 шт. Кабельный ввод из никелированной латуни ExKB 2-Л М20Б, 1Ex d IIC Gb X/0Ex ia IIC Ga X/PB Ex d I Mb X, для бронированного кабеля Ø14,0-20,0 мм (внутренний Ø7,0-14,0 мм)

КОМПЛЕКТАЦИЯ

- изделие в сборе, согласно утвержденной спецификации
- паспорт на каждую единицу продукции
- руководство по эксплуатации на партию
- копия сертификата соответствия
- шильд с указанием технических характеристик и надписью по требованиям заказчика
- элемент заземления
- крепления для монтажа (по доп. запросу с уточнением типа монтажа)
- для соединителей с функцией управления -схема электрических соединений.
- ЗИП (по доп. запросу).

+7 (495) 215-16-66
info@arctex.ru
www.arctex.ru